ACCESSOIRE

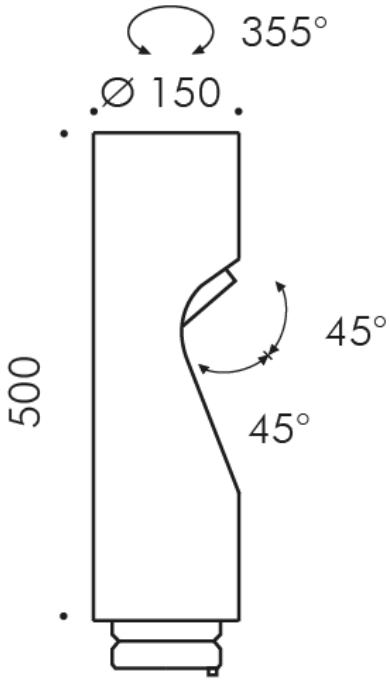

S.1492N
TÊTE SUPPLÉMENTAIRE avec Elliptique optique

LED MODULE 4000K CRI80 4292lm 27W 220V-240Vac 50/60Hz
Dimmable DALI 2 / PUSH IK10
Ajouts possibles à SHIFT PRO MÂT jusqu'à trois têtes supplémentaires, pour obtenir une configuration à deux ou quatre têtes maximum.
Accessoire disponible dans les couleurs suivantes: Noir (cod.09), Gris anthracite (cod.24)

SIMES S.p.A. - Via G.Pastore 2/4 - 25040 - Corte Franca (BRESCIA) ITALIE - www.simes.it - e-mail: simes@simes.it
Service export: Tel. +39 0309860440 / Bureau technique: Tel. +39 0309860450 / Bureau d'étude: Tel. +39 0309860425

Le fiche technique du produits et toutes les information contenu sont propriété du SIMES S.p.A. Tous les droits sont réservés.
Nous reservon le droit d'apporter, sans préavis, toutes les modifications qu'elle jugera opportunes.