ACCESSORIO

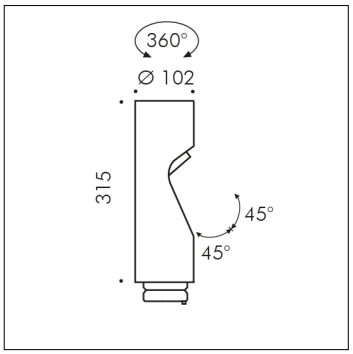

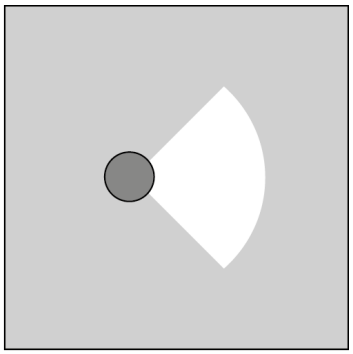

S.1466W
SHIFT TESTA AGGIUNTIVA CON OTTICA 52°

MODULO LED 3000K CRI90 1363lm 12,6W 220V-240Vac 50/60Hz Dimmerabile DALI 2 / PUSH
Possibilità di aggiungere a SHIFT PALETTO E SHIFT PALO fino a due teste supplementari, ottenendo una configurazione a due o al massimo a tre teste.
Accessorio disponibile nei seguenti colori: Nero (cod.09), Grigio antracite (cod.24)

Exclusive distributor for USA
Sistemalux Inc. - 9320 Saint Laurent, Montréal (Qc) - Canada QC H2N 1N7 - Tel.: +1 (514) 523-1339

La presente scheda tecnica è di proprietà di SIMES S.p.A. Tutti i diritti riservati.
Ci riserviamo il diritto di apportare modifiche tecniche senza nessun preavviso.